Solarlamp

XSolar L-S

wit
EAN 4007841 671006
art.nr. 671006
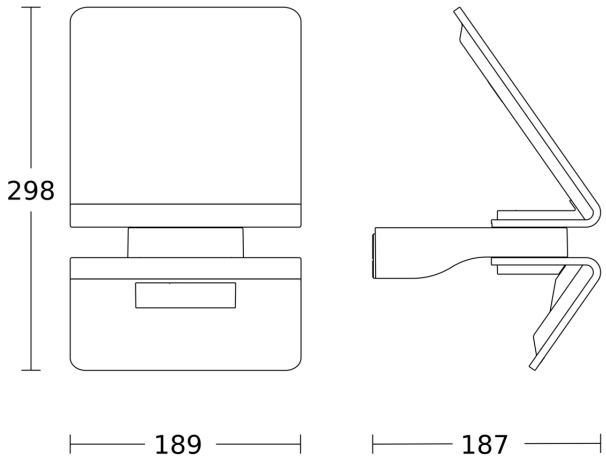
Maten